Sous 48H ou 72H

Alliage : aluminium 6060 (AGS) T5

AS= Anodisé naturel (15 microns)

✔ : en stock

Ral 9016 : Laqué Blanc satiné

Ral 9005 : Laqué Noir satiné

Ral 7016 : Laqué gris texturé

Profils T	Cotes	Réf	Brut	AS	9016	9005	7016	Longueur
T : H / L / ep en mm	20/20/2	T202	✔	✔	✔			6 mètres
	40/40/3	T403	✔	✔	✔			6 mètres

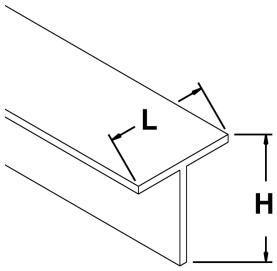

Lisse ovale avec alvéovis :	60/34/4,5	6034	✔	✔	✔	✔		6 mètres

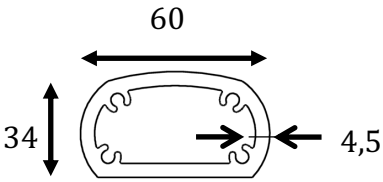

Utilisation : garde corps ou main courante ovale avec alvéovis pour vis tôles 4,2

U cranté à clipper :	22/20/22	9028	✔	✔	✔			6 mètres
	20/16/20	1028	✔					6 mètres

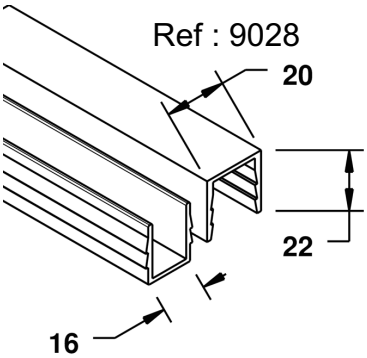

Ref : 1028

U à clipper sur une fenêtre ou une porte

Habillage du barreaudage personnalisable (tube carré, rectangle)

Utilisation autre : passage de câbles, goulotte alu, fixation murale

Rectangle avec alvéovis :	30/15/1,5	9001	✔	✔	✔			6 mètres

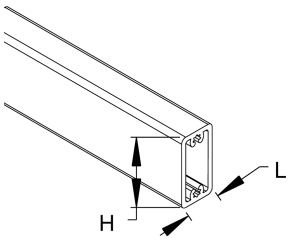

Utilisation avec vis tôles 3,9 ou 4,2
Voir page B4.

Application : Barreaudage de porte, de fenêtres

Agencement : assemblage discret avec les alvéovis